GESTION DE COSTOS. MODULO II. ELEMENTOS O FACTORES DEL COSTO

III. COSTOS INDIRECTOS DE FABRICACION (CIF)

INTRODUCCION

Debido a la globalización de los mercados y al aumento en la competitividad de los mismos, las empresas tuvieron la necesidad de aumentar la diferenciación de sus productos o servicios, traduciéndose en un aumento de la complejidad de los procesos productivos.

Así surgieron dentro de la empresa nuevas tareas de apoyo a la producción y un aumento en las tareas que ya se venían realizando.

Este incremento en la utilización de factores que no se relacionaban directamente con la transformación de un producto en proceso o la prestación de un servicio, sino con varios productos y prestaciones distintas que se habían ido agregando a la oferta de las empresas, fue generando aumentos en los costos que resultan de los mismos, es decir los COSTOS INDIRECTOS DE FABRICACIÓN O PRESTACIÓN.

Estos nuevos costos no se pudieron asociar o identificar con un solo producto o servicio o con un solo proceso productivo, es así que la asignación de los mismos a cada unidad de producto se realiza mediante bases de prorrateo que deben ser representativas de los costos a distribuir.

NATURALEZA Y CLASIFICACIÓN DE LOS CIF

DEFINICIÓN

Son todos aquellos costos que no están clasificados como mano de obra directa, materiales directos u otros costos directos.

CLASIFICACIONES DE LOS COSTOS

Existen distintas clasificaciones según los criterios que se utilicen, las más relevantes son:

SEGÚN SU VARIABILIDAD CON RESPECTO A DISTINTOS NIVELES DE PRODUCCION O PRESTACION

a) **Costos fijos estructurales:** es decir aquellos que no varían en función de los cambios en los volúmenes de producción o prestación del servicio en el corto plazo. Por ejemplo: alquileres, abono con empresas de servicios, seguros, etc.

b) **Costos fijos o semifijos operativos:** son costos que además de ser insensibles en el corto plazo a los cambios en los volúmenes de producción, se devengan solo cuando se desarrollan actividades en la producción. Por ejemplo: iluminación, climatización, limpieza, supervisión, etc.

c) **Costos variables o semivariables proporcionales o no proporcionales:** varían en función de los cambios en los volúmenes de producción. Ejemplos: mantenimiento preventivo, materiales indirectos, etc.

SEGÚN SU RELACION FUNCIONAL

a) **Costos originados en la operación:** Los que se devengan en los departamentos de producción. Por ejemplo amortizaciones de maquinarias, amortizaciones de software, etc.

b) **Costos originados en los servicios a los procesos productivos:** los que se originan en la prestación de apoyo a los procesos productivos. Por ejemplo: oficinas técnicas, de personal de fábrica, control de calidad, etc.

c) **Costos originados en servicios generales:** los devengados por aquellas actividades que prestan apoyo a todos los procesos de la empresa. Por ejemplo: mantenimiento, recursos humanos, etc.

d) **Costos directos de poca significatividad**: son costos identificables con el producto pero tienen poco valor significativo. Por ejemplo: grampas, pegamentos, etc.

Se pueden clasificar **según el objeto** del costo en:

a) **Materiales indirectos**. Son todos aquellos materiales que se utilizan en la producción pero que no pueden determinarse concretamente cuanto del costo se generó en cada producto. Por ejemplo: Clavos, pegamentos, strich, detergente, etc.

b) **Mano de obra indirecta**. Comprenden al costo de la mano de obra que no puede asignarse directamente al producto. Por ejemplo: Encargado de materiales, mantenimiento de edificio, etc.

c) **Costos indirectos generales**: Por ejemplo: Costo de adquisición y mantenimiento de instalaciones (depreciación de planta, alquiler, luz, impuestos, seguros, etc.).

Por lo tanto …

Un costo indirecto es aquel que no puede identificarse con un segmento del negocio específico y por lo tanto debe asignarse según una base elegida para tal propósito.

Los costos pueden relacionarse de la siguiente manera a saber:

a) **Fabrica:** son los costos indirectos relacionados con la fábrica en su totalidad. Por ejemplo: materiales, mano de obra.

b) **Departamento de servicios:** Prestan servicios al departamento de producción, por ejemplo. Mantenimiento, comedor, recursos humanos, etc.

DISTRIBUCION DE COSTOS INDIRECTOS

Existen 3 métodos de asignación de costos indirectos de fabricación por los cuales se puede realizar la asignación o distribución de los costos indirectos de fabricación a los productos.

METODO DIRECTO DE ASIGNACION DE CIF

Este método consiste, básicamente, en distribuir los costos indirectos de producción a los productos, mediante tres asignaciones, o prorrateos.

Es necesario tener en cuenta la estructura y determinar concretamente los departamentos que pertenecen a la empresa ya que este método consiste en asignar los costos de los departamentos de servicio hacia los departamentos productivos y posteriormente hacia los productos.

Así las asignaciones o prorrateos son:

- ✓ *Asignación Primaria o prorrateo primario*: Consiste en la distribución de los costos entre áreas productivas y de servicios.
- ✓ *Asignación Secundaria o prorrateo secundario:* Se distribuyen los costos de los departamentos de servicios entre los departamentos o áreas beneficiadas. Aquí es fundamental buscar una base que sea representativa del costo.

✓ *Asignación Terciaria o prorrateo terciario*: Se distribuye el costo indirecto total entre el producto o línea de productos existentes en la empresa.

Veamos el siguiente ejemplo:

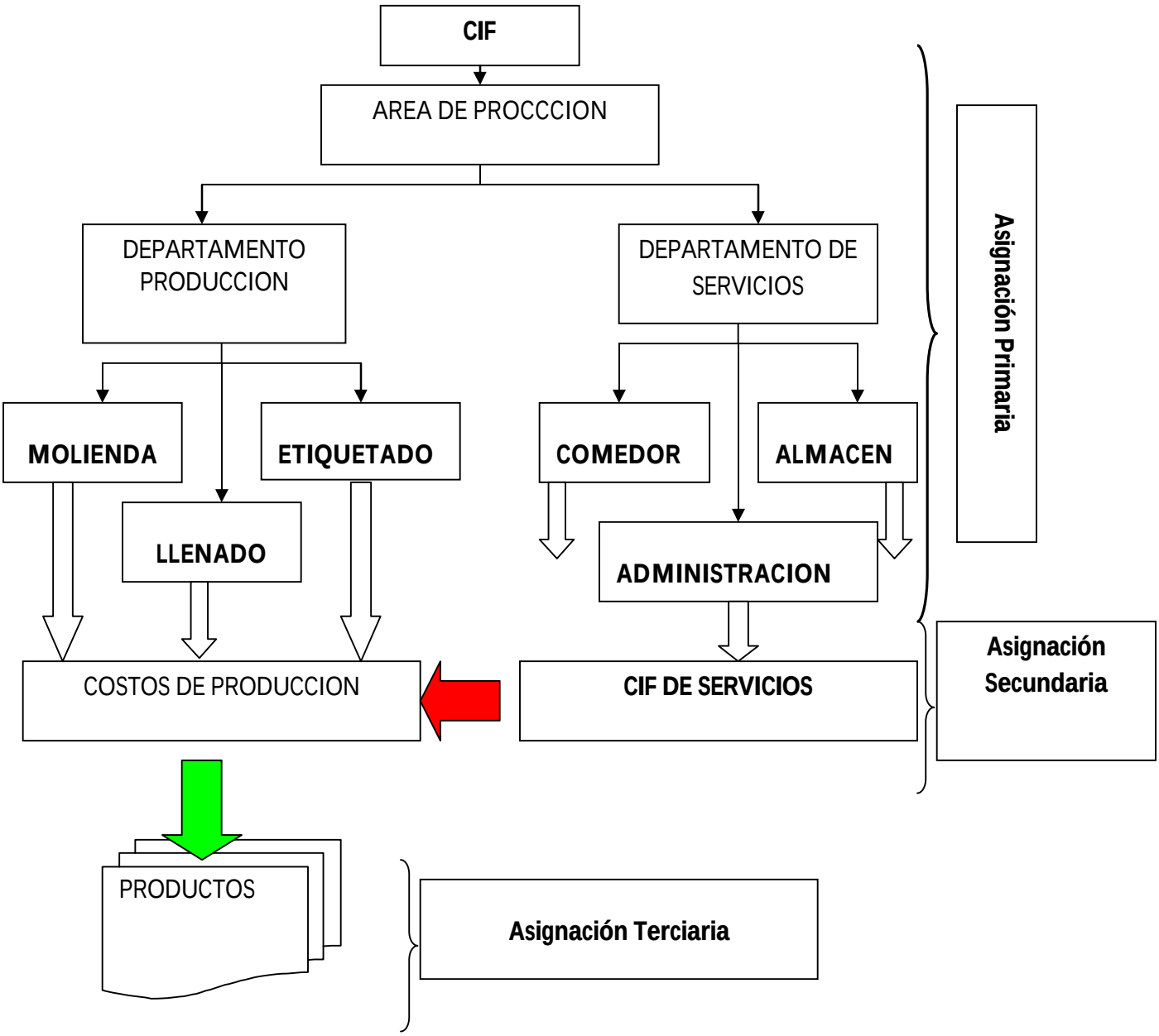

Supongamos la empresa Triturado SA, que se dedica a la elaboración de tomate triturado. El departamento de administración recibe la factura de luz y luego de pagar, la

misma, debe distribuir este costo indirecto en función de los KW. Consumidos por cada departamento.

El monto total de la factura asciende a $ 6325.

El departamento de mantenimiento informa que los consumos, promedio, de KW fueron los siguientes:

Molienda: 980 KW mensuales ⇨ **980* 1.45 = 1421**

Llenado: 900 KW mensuales ⇨ **900* 1.45 = 1305**

Etiquetado: 850 KW mensua ⇨ **850* 1.45 = 1232.50**

Comedor: 500 KW mensuales ⇨ **500* 1.45 = 725**

Adminis: 630 KW mensuales ⇨ **630* 1.45 = 913.50**

Almacén: 500 KW mensuales ⇨ **500* 1.45 = 725**

TOTALES: 4360 KW MENSUALES TOTAL $ 6322

CIF EDEMSA = CIF/ BASE

ASIGNACION PRIMARIA

En este caso la base utilizada es KW totales consumidos por mes

$ 6325/ 4360 KW = $ 1.45 costo indirecto por Kw.

Costos indirectos comedor: Cheff + Mercaderías + Cif Luz = **Costo indirecto total**

$ 2000 + 3000 + 725 = $ 5725

C. indirectos Adminis: Personal Adminis. + Librería + cif Luz = Costo indirecto total

$ 5000 + $ 500 + $ 913.50 = $ 6413.50

Costos indirectos almacén: Jefe almacén + cif luz = Costo indirecto total

$ 1200 + $ 725 = $ 1925

Las bases de asignación que se utilizan en la empresa, son las siguientes:

Comedor: Cantidad de personas por departamento

Adminis: Hs. trabajadas

Almacén: N° de pedidos por departamento

La siguiente tabla la elabora administración en función de la información recaudada por las distintas áreas.

DEPARTAMENTO	CANTIDAD PERSONAL	CANTIDAD PEDIDOS	HS. TRABAJADAS
MOLIENDA	10	100	180
LLENADO	30	500	320
ETIQUETADO	45	700	580
TOTAL	**85**	**1300**	**1080**

ASIGNACION SECUNDARIA

Transportar los costos de los departamentos de servicios a los de producción mediante bases representativas

Molienda: 300 + 100 + 5000 + Cif luz (1421) + (5725/85*10) + (6413.50/1080*180) + (1925/1300*100) = **8711**

Llenado: 830 + 500+ cif luz (1305) + (5725/85*30) + (6413.50/1080*320) + (1925/1300*500) = **7592.42**

Etiquetado: 1340+900+ cif luz (1232) + (5725/85*45) + (6413.50/1080*580) + (1925/1300*700) = **11074.20**

ASIGNACION TERCIARIA

Consiste en distribuir los costos indirectos de los departamentos productivos a los productos.

Las bases que pueden utilizarse pueden ser: Hs. Mod, Costos Mod, Costo de md, Costo primo, unidades producidas.

Las formas para determinar las cuotas pueden ser:

a) **Múltiples**: Se calcula una cuota para cada departamento.

Molienda: **CTM/ Q TOMATE MOLIDO** = 8711/ 30000 Kg. = $ 0,29

Llenado: **CTL / Q. BOTELLAS ENVASADAS** = **7592.42** / 28000 = $ 0,2711

Etiquetado: **CTE / BOTELLAS TERMINADAS** = **11074.20** / 25000 = $ 0,44

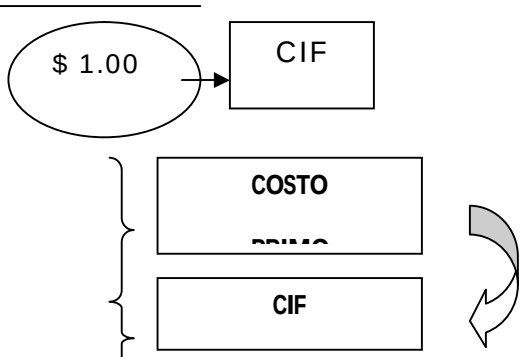

Mat. Prima directa ..... $ 0.50

Mano de obra Directa ..... $ 0.39

Otros mat. Directos ..... $ 0.15

Cif ..... $ 1.00

Costo total ..... $ 2,04 COSTO TOTAL

b) Cuota única: En este caso se toma una sola cuota que se aplicará a todos los departamentos.

CUOTA = CIF/ PRODUCCION

Cuota = (8711+ **7592.42**+ **11074.20**) / 28000 = **$ 0.97**

Costo de una unidad (botella por 1000 gramos)

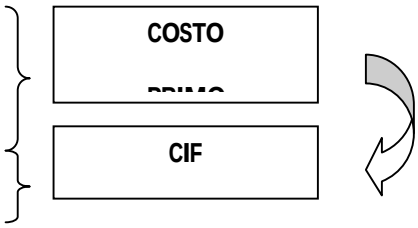

Mat. Prima directa ..... $ 0.50

Mano de obra Directa ..... $ 0.39

Otros mat. Directos ..... $ 0.15

Cif ..... $ 0..98

Costo total ..... $ 2.02 COSTO TOTAL

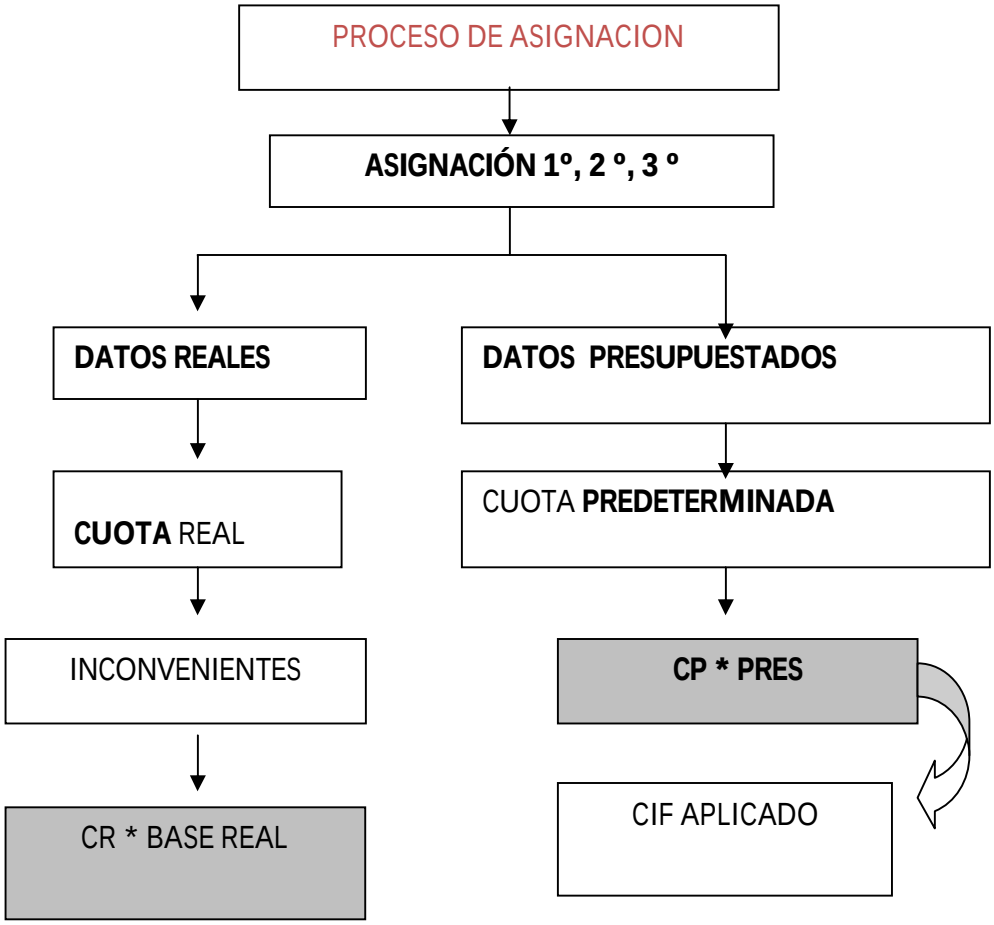

Cuota Real: Es histórica, debido a que los costos los obtenemos al final del periodo. Proviene de registros contables. Posee inconvenientes a la hora de la toma de decisiones.

CUOTA REAL: CIF REAL / BASE REPRES. VOL PRODUCCION

Cuota real: 27377.62 / 28000 **= 0.98** → **CUOTA REAL**

Las bases que pueden utilizarse son: a) Tiempo: hs. Mod, hs. Maq. ; etc. b) Valor: Costo mod; costo Md; costo primo. c) Unidades: Producción.

CIF REAL PERIODO = CR * BASE REAL

Cif real = 0.98 * 28000 = **27440**

Cuota predeterminada: Se calcula en función de los costos presupuestados. Las bases a utilizar pueden ser las mismas que las mencionadas con anterioridad. (Dinero, horas, unidades).

CUOTA PRESUPUESTADA * BASE REAL = CIF APLICADO AL PRODUCTO

CUOTA PRESUPUESTADA = CIF PRESUPUESTADO / VOL. DE PROD.

Para poder utilizar la cuota presupuestada, es necesario tener en cuenta la capacidad de fábrica que posee la empresa, así podemos definir a la **capacidad de fábrica** como la aptitud potencial de un ente para producir y comercializar bienes y servicios, expresados en términos de una unidad. Existe

a) **Capacidad de fábrica máxima:** Es la producción posible de una fábrica en un periodo definido, trabajando al 100 % del tiempo, no contempla ni interrupciones, ni demoras.

b) **Capacidad de fábrica práctica:** Es el nivel máximo al cual la planta puede operar dentro de los horarios habituales con interrupciones o demoras.

c) **Volumen Normal:** A largo plazo, permite satisfacer un objetivo de rentabilidad.

Ejemplo:

Supongamos que los cif totales anuales ascienden a $ 240.000 y la base total de Hs. de mod asciende a la suma de $ 10.800.

CR = CIF TOTAL ANUAL / VOL. DE PRODUCCION = 240.000 / 50.000 = **$ 4,80**

Supongamos, también, que los materiales directos ascienden a $ 15.200 y que la mano de obra directa asciende a $ 7.300. Además sabemos que al 30/09 se han trabajado 700 Hs. de mano de obra directa.

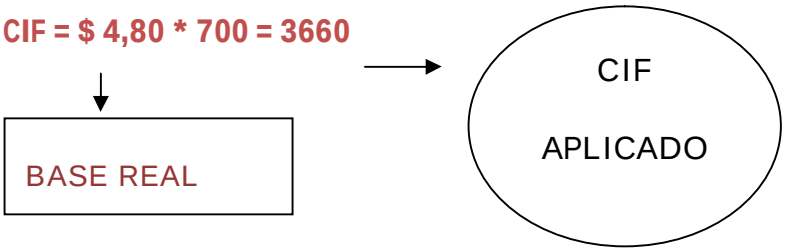

Aquí se pueden presentar dos situaciones a saber:

CIF APLICADOS > REALES = SOBREAPLICACION

Análisis de las causas de sobre o subaplicación respectivamente

VARIACION CIF PRESUPUESTADO

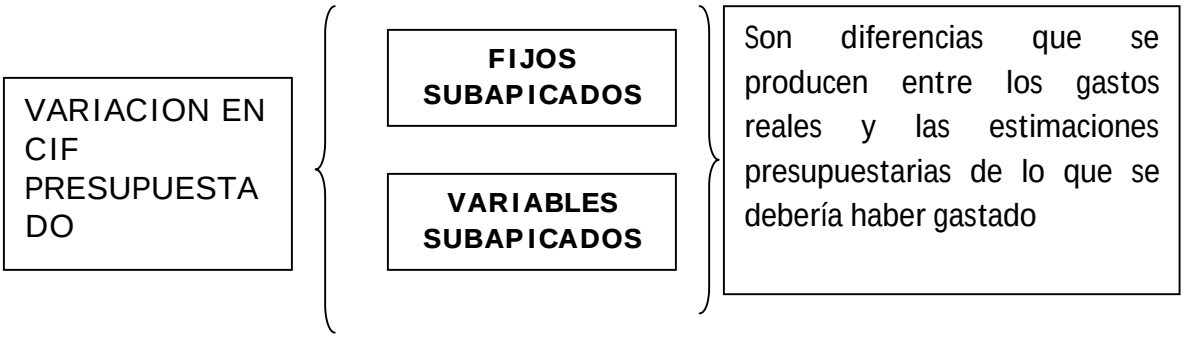

VARIACIONES EN VOLUMEN O CAPACIDAD

Los cif presupuestados no se adecuan a la producción. Esta situación se presenta cuando existe una sobreutilización o subutilización de las instalaciones de la planta en comparación con el nivel presupuestado de operaciones.

METODO ESCALONADO DE ASIGNACION DE CIF

Este método considera que los recursos invertidos por los departamentos de servicios en otros similares deben ser considerados a la hora de distribuir su costo entre los departamentos de producción.

METODO RECIPROCO DE ASIGNACION DE CIF

Este método considera para asignar el costo de los departamentos de apoyo entre los departamentos de producción el servicio de apoyo que se brindan entre sí.